ZETKAMA Sp. z o.o.
ul. 3 Maja 12
57-410 Ścinawka Średnia
Tel.: +48 748 652 100
E-mail: export@zetkama.com.pl

ООО «ЗЕТКАМА РУС»
123056, Москва
ул. Грузинский вал 11/8
Тел. (495) 726 57 91
E-mail: tmarkina@zetkama.com.pl

ТЕХНИЧЕСКИЙ ПАСПОРТ ИЗДЕЛИЯ

Клапан (вентиль) запорный муфтовый	Фигура 201

Содержание:

1. Общие сведения
1.1. Обозначение
1.2. Комплектность
1.3. Назначение
1.4. Документы соответствия
2. Технические характеристики
3. Материалы
4. Размеры
5. Монтаж и эксплуатация
6. Техническое обслуживание
7. Транспортировка и хранение
8. Условия гарантии
9. Свидетельство о продаже

1. Общие сведения

Наименование изделия: клапан (вентиль) запорный муфтовый

Фигура: 201

Изготовитель: ZETKAMA Sp. z o.o., Poland, ul. 3 Maja 12, 57-410 Ścinawka Średnia

Индекс: _____

Дата производства: _____

1.1. Обозначение

ИНДЕКС

201 A 025 C 00

- 00 — Исполнение [заводская модификация]
- C — Давление номинальное, бар
- 025 — Диаметр номинальный, мм
- A — Материал корпуса
- 201 — Фигура изделия

Возможны исполнения:
00 - Соединение шпинделя с головкой клапана – нераздельное закатанное. Шпиндель, клапан, кольцо корпуса – нержавеющая сталь.
08 - Соединение шпинделя с головкой клапана – нераздельное закатанное. Шпиндель, клапан, кольцо корпуса – нержавеющая сталь. Уплотнение клапана PTFE.

1.2. Комплектность

- Клапан (вентиль) в сборе – 1 шт.
- Технический паспорт изделия – 1 экз.

1.3. Назначение

Запорный клапан служит для перекрытия среды в трубопроводе.
Клапан предназначен для установки в системах водоснабжения, теплоснабжения и промышленности.

1.4. Документы соответствия

Сертификат соответствия требованиям Технического Регламента Таможенного Союза ТР ТС 010/2011 "О безопасности машин и оборудования" № ТС RU C-PL.АЯ45.В.00599
Декларация о соответствии Техническому Регламенту Таможенного Союза ТР ТС 032/2013 "О безопасности оборудования, работающего под избыточным давлением" № ТС N RU Д-PL.АЯ45.В.00090

2. Технические характеристики

Наименование параметра	Показатель
Номинальный диаметр, DN мм	10-50
Номинальное давление, PN МПа	1,6
Рабочая среда	Вода, пар, раствор гликоля, сжатый воздух, нейтральные среды
Температура рабочей среды, °С	-10 … +200
Класс герметичности	«А» по норме EN 12266-1
Условия эксплуатации	УХЛ3.1 по ГОСТ 15150-69
Тип присоединения	Муфтовый
Тип привода	Штурвал
Средний ресурс до замены, циклов	5000
Срок службы, лет	10-15

Зависимость давления от температуры

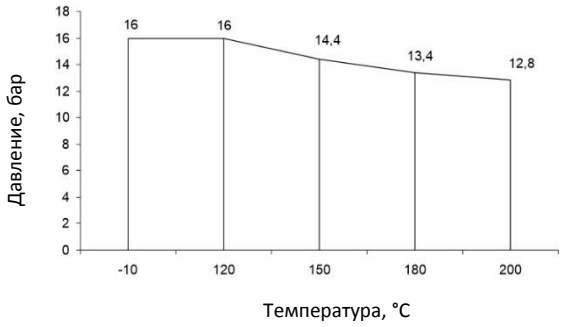

3. Материалы

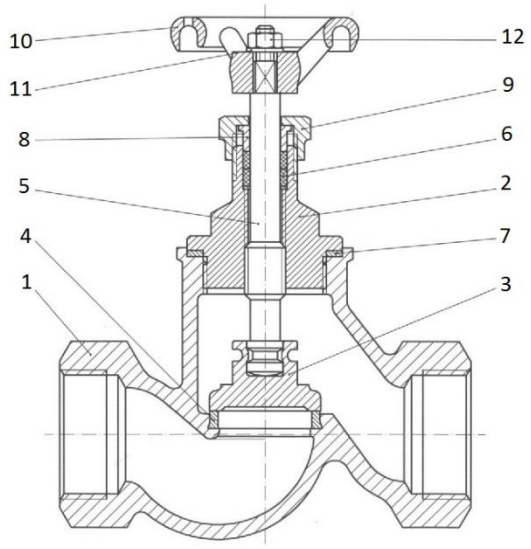

№	Исполнение	00
1	Корпус	Серый чугун EN-GJL-250 5.1301
2	Крышка	Серый чугун EN-GJL-250 5.1301
3	Клапан	Нержавеющая сталь X20Cr13 1.4021
4	Кольцо клапана	Нержавеющая сталь X12Cr13 1.4006
5	Шток	Нержавеющая сталь X20Cr13 1.4021
6	Уплотнение	Графит
7	Прокладка	Карбоамидный каучук
8	Сальник	Сталь
9	Гайка	Сталь
10	Штурвал	Серый чугун EN-GJL-250 5.1301
11	Прокладка	Оцинкованная сталь
12	Гайка	Оцинкованная сталь

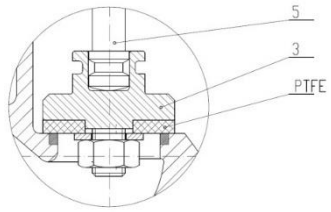

Исполнение 08*

* - под заказ. Исполнение 08. Максимальная температура до 120°С.

4. Размеры

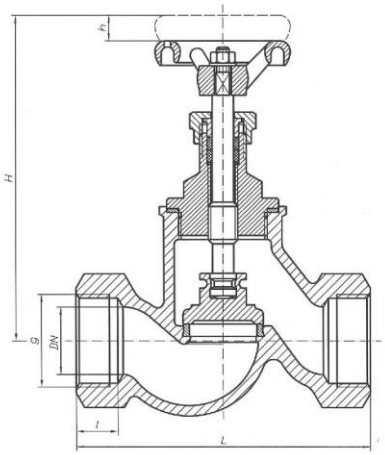

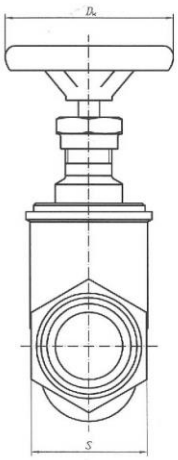

DN	g	l	H	L	Dk	h	Kv	Масса
мм	дюйм	мм					м³/ч	кг
10	G3/8	12	112	85	64	7	3,8	0,7
15	G1/2	14	118	90	64	9	5,9	0,9
20	G3/4	16	118	100	64	9	7,4	1,0
25	G1	18	138	120	80	9	13,0	1,45
32	G1 ¼	20	165	140	80	13	18,0	2,1
40	G1 ½	22	185	170	100	18	30,0	3,0
50	G2	24	198	200	100	20	41,0	4,3

5. Монтаж и эксплуатация

При монтаже клапана необходимо соблюдать следующие правила:
- перед проведение монтажных работ необходимо проверить изделие на предмет повреждений при транспортировке или хранении;
- убедиться в соответствии параметров клапана параметрам системы;
- снять заглушки;
- при сварочных работах клапан защитить от попадания искр, а используемые материалы от высокой температуры.

Трубопровод с паром должен быть запроектирован таким образом, чтобы избегать накопления воды. Для предотвращения гидроударов необходимо использовать конденсатоотводчик.

ВНИМАНИЕ. Трубопровод где будет монтироваться клапан должен быть проложен так, чтобы на корпус не действовали растягивающие и гнущие силы. Материал соединений должен соответствовать рабочим параметрам трубопровода.

Во время покраски трубопровода необходимо защитить шток клапана от попадания краски.

Запорные клапаны могут быть установлены в любом положении. Рекомендуется положение клапана маховиком вверх.

ВНИМАНИЕ. Клапан устанавливается так, чтобы стрелка на корпусе совпадала с направлением потока рабочей среды в трубопроводе.

Перед запуском установки необходимо систему промыть водой при полностью открытом клапане. Это необходимо для предотвращения повреждений уплотнительных поверхностей клапана твердыми частицами.

Установка фильтра перед клапаном увеличивает срок правильной работы арматуры.

Во время обслуживания нужно соблюдать следующие правила:
- процесс запуска нужно проводить так, чтобы исключить возникновение внезапных изменений параметров температуры и давления;
- клапан закрывается путем поворота штурвала вправо, если смотреть на штурвал сверху (в соответствии с выбранным направлением на штурвале);
- открытие клапана производится поворотом штурвала влево;

ВНИМАНИЕ. Запрещено использовать дополнительный рычаг для открытия клапана.

Работоспособность установленных клапанов можно проверить многократно, открывая и закрывая арматуру.

При возникновении протечки по штоку, необходимо затянуть гайку.

Если нужно поменять или добавить уплотнение, то данные работы проводятся при отсутствии давления в системе, при полном открытии клапана. Дополнение уплотнений производится после выкручивания гайки.

ВНИМАНИЕ. Для обеспечения надежной работы, каждый клапан должен регулярно контролироваться. Частоту контроля определяет пользователь, но не реже чем 1 раз в месяц.

6. Техническое обслуживание

Все действия по техническому обслуживанию и ремонту арматуры должны выполняться квалифицированным персоналом при применении соответствующих инструментов и оригинальных запчастей. Перед снятием комплекта клапана с трубопровода или перед осуществлением технического обслуживания арматуры, необходимо отключить данный участок из эксплуатации.

При проведении технических работ и ремонта, необходимо:
- снизить давление до нуля, а температуру клапана до температуры окружающей среды;
- применять средства индивидуальной защиты;

- после демонтажа клапана необходимо заменить уплотнение между клапаном и трубопроводом;
- всегда после снятия крышки клапана необходимо очищать поверхность под прокладку и устанавливать новую прокладку из того же материала что и применялась ранее;

ВНИМАНИЕ. При повторном запуске клапана необходимо проверить герметичность всех соединений. Проверку клапана на герметичность проводят водой под давление 1,5 х номинальное давление клапана.

7. Транспортировка и хранение

Транспортировка и хранение должны производиться при температуре от -20°С до +65°С.
Клапаны должны быть защищены от воздействия внешних сил и разрушения покрасочного слоя. Лакокрасочное покрытие предназначено для защиты клапанов от коррозии во время транспортировки и хранения.
Клапаны должны храниться в помещениях, защищенных от загрязнений и внешних погодных воздействий. В помещениях с повышенной влажностью следует применять осушающие средства или отопление для предотвращения образования конденсата.
Изделие нужно транспортировать так, чтобы не повредить маховик и шпиндель клапана.

8. Условия гарантии

ZETKAMA гарантирует качество, правильную работу своих изделий при условии монтажа в соответствии с инструкцией по эксплуатации и эксплуатации арматуры в соответствии с техническими условиями и параметрами, указанными в каталожных картах ZETKAMY. Гарантийный срок составляет 18 месяцев с даты установки, 24 месяца с даты продажи.
О скрытых дефектах арматуры, необходимо сообщить производителю/продавцу сразу после обнаружения.
Гарантия не распространяется на дефекты в случаях:

- нарушения паспортных режимов хранения, монтажа, испытания, эксплуатации и обслуживания изделия;
- наличия следов воздействия веществ, агрессивных к материалам изделия;
- наличия повреждений, вызванных пожаром, стихией, форс–мажорными обстоятельствами;
- повреждений, вызванных неправильными действиями потребителя;
- наличия механических повреждений или следов вмешательства в конструкцию изделия;
- естественного износа изделия.

Гарантии не подлежит окрасочное покрытие.

9. Свидетельство о продаже

Дата продажи: _____

Количество: _____

Подпись: _____ /_____/

МП